Universidad de Huelva
DEPARTAMENTO DE INGENIERIA ELECTRONICA, DE SISTEMAS INFORMATICOS Y AUTOMATICA

Huelva a 14 de Abril de 2009.

SISTEMAS DE ADQUISICIÓN Y DISTRIBUCIÓN DE SEÑALES I (Prácticas).

EJERCICIOS EVALUACIÓN PRACTICAS SPICE

EJERCICIO 1 - Justifique cuál sería la señal de salida del siguiente sistema si a su entrada se aplica:

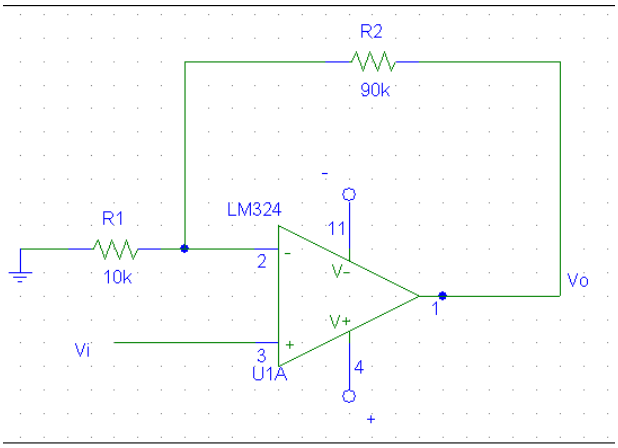

a) Una señal senoidal de 1v de amplitud y 100KHz de frecuencia.

b) Un tren de pulsos periódico de 0 a 1v y frecuencia 1MHz (periodo 1 µs).

Nota: La justificación de las respuestas debe estar basada en tres gráficas: representación frecuencial de la señal de entrada del apartado a), representación frecuencial de la señal de entrada del apartado b), y representación frecuencial del sistema. Cada gráfica debe ir acompañada de valores representativos y debe especificar las variables que se están representando, tanto en el eje de abscisa como el de ordenada.

EJERCICIO 2 - Represente la tensión de salida Vo del siguiente circuito frente a valores RL variando entre 1Ω y 1KΩ con pasos de 0.5Ω. Justifique la representación obtenida.

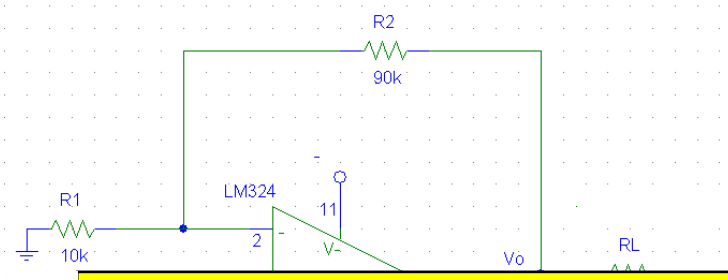

CLASES PARTICULARES, TUTORÍAS TÉCNICAS ONLINE
LLAMA O ENVÍA WHATSAPP: 689 45 44 70

- - -

ONLINE PRIVATE LESSONS FOR SCIENCE STUDENTS
CALL OR WHATSAPP:689 45 44 70

www.cartagena99.com no se hace responsable de la información contenida en el presente documento en virtud al Artículo 17.1 de la Ley de Servicios de la Sociedad de la Información y de Comercio Electrónico, de 11 de julio de 2002.
Si la información contenida en el documento es ilícita o lesiona bienes o derechos de un tercero háganoslo saber y será retirada.